Scherenhebebühne mit Radfreiheber LSB-5.5-SE

NEU!
LSB-5.5-SE mit LED-Beleuchtungsset

- elektrohydraulische Scherenbühne zur Montage auf dem Werkstattboden
- mit LED-Beleuchtungsset
- niedrige Bauhöhe
- fahrbahneben integrierter Radfreiheber
- Hebebühne für Fahrwerksvermessung und Scheinwerfereinstellplatz mit fein justierbaren Fahrbahnen
- verstellbare Aussparung für Drehteller vorn
- arretierbare Schiebeplatten hinten
- keine starre Verbindung zwischen den Scherensektionen
- Sicherheits- und Überlastventile im Hydrauliksystem
- Gleichlaufüberwachung elektronisch
- Auffahrrampe als Abrollsicherung an den Fahrbahnenden
- selbsttätige mechanische Sicherungsklinken mit pneumatischer Entriegelung
- verschleißarme Lagerung der Scherengelenke mit Abschmierfunktion
- erhöhte Stabilität der Scherenelemente durch Verwendung von einem doppeltem Folgesystem und zwei Assistenzzylinder
- variabel aufstellbares Bedienelement
- manuelle Ablaßfunktion bei Stromausfall
- Farbe: RAL 9005

Optional

- Achsfreiheber LAH-3.0-GP

LAH-3.0-GP (optional)

Technische Daten

Tragkraft, kg	5500
Tragkraft Radfreiheber, kg	5500
Hubhöhe max., mm	1860
Hubhöhe max. Radfreiheber, mm	450
Auffahrhöhe, mm	220
Aufnahmelänge gesamt, mm	5030
Aufnahmelänge Radfreiheber, mm	1420-1770
Auffahrrampe, mm	1700
Gesamtlänge, mm	6990
Fahrschienenbreite, mm	620
Hub-/Senkzeit ca., s	50/80
Luftbedarf, bar	4-6
Motorleistung, kW	3,0
Elektroanschluss, V/Hz/Ph	400/50/3
Gewicht, kg	2800
Art.-Nr.	110124010

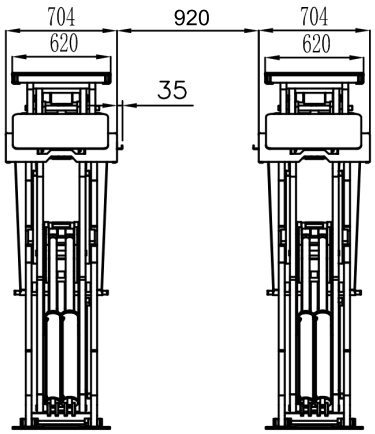

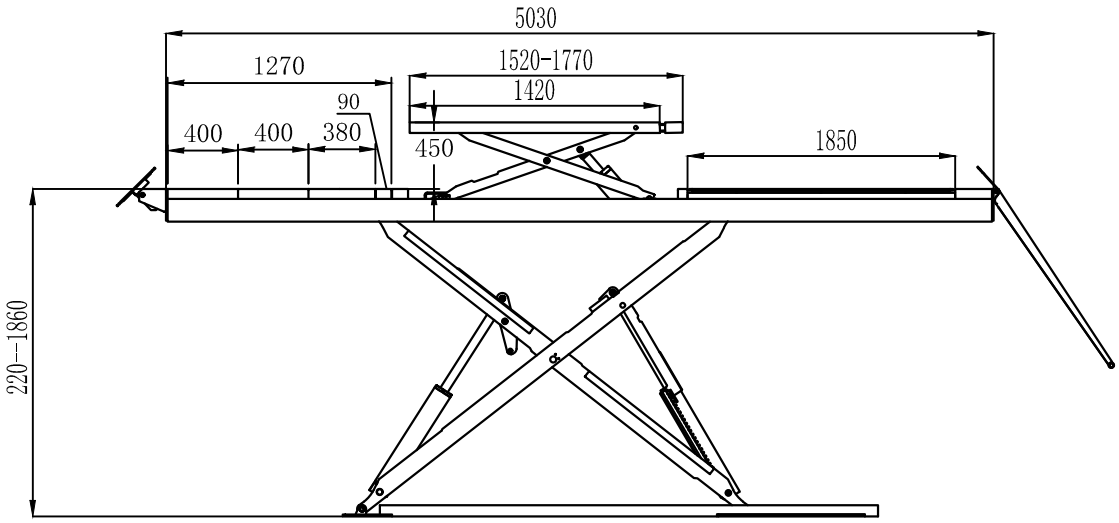

Optional
Achsfreiheber LAH-3.0-GP

Tragkraft, kg	3000
Hubhöhe, mm	198-470
Aufnahmelänge, mm	860-1400
Gewicht, kg	165
Art.-Nr.	110124032

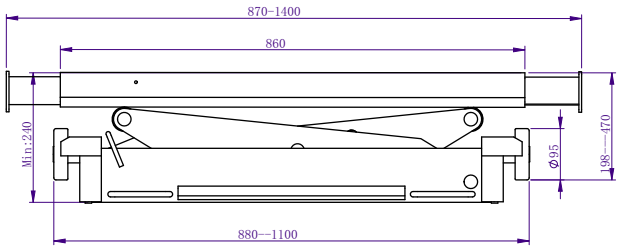

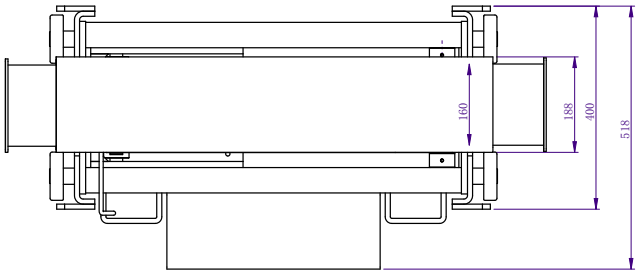

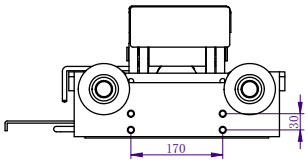

2306 - Änderungen und Irrtümer vorbehalten - Abbildungen ähnlich

DE-70191 Stuttgart • Nordbahnhofstr. 31 • Tel. +49-(0)711-2588-01 • info@longus.de • www.longus.de