2-Säulenhebebühne elektromechanisch
LW-300-S

- Grundrahmenfreie elektromechanische Hebebühne
- Elektromechanische Sicherheitseinrichtungen
- Elektronische Gleichlaufsteuerung
- Asymmetrische Tragarme für große Türöffnungswinkel
- Tragarme teleskopierbar
- Kurze Tragarme 180° schwenkbar
- Automatische Tragarmarretierung
- Tragteller mit Gewindespindel
- Aufnahmebereich für Pkw und Kleintransporter
- Niedriger Unterschwenkbereich
- Signalton-Sicherung ab dem CE-Stop
- Hubendschalter oben
- Wartungs- und Verschleißarm

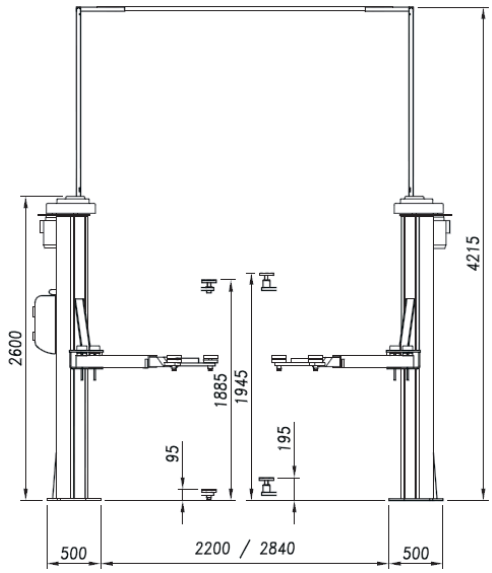

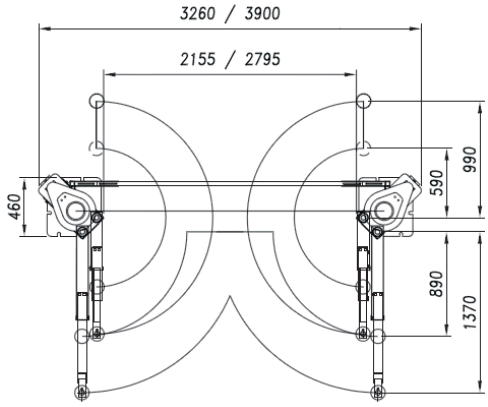

Technische Daten

Tragfähigkeit, kg	3000
Unterschwenkhöhe, mm	95
Hubhöhe max., mm	1885
Säulenhöhe, mm	2600
Säulenabstand, mm	2155/2795
Hub-/Senkzeit, s	65
Motorleistung, kW	2x2,6
Elektroanschluss, V/Hz/Ph	400/50/3
Steuerspannung, V	24
Gewicht, kg	600
Art.-Nr.	100410004

Lieferumfang

Hebebühne wie abgebildet
- 1 Satz (= 4 St.) Tragtellererhöhungen 60 mm

Optional

- 1 Satz (= 4 St.) Tragtellererhöhungen 100 mm
- 1 Satz (= 4 St.) Tragtellererhöhungen 170 mm
- 1 Satz (= 4 St.) Tragtellererhöhungen 250 mm
- Energiekit
- Tragteller mit Klicksystem
- Lichtschranke für Hubhöhenbegrenzung zur Installation an der Decke

1610 - Änderungen und Irrtümer vorbehalten

DE-70191 Stuttgart
Nordbahnhofstr. 31

DE-70025 Stuttgart
Postfach 10 29 28

Tel. +49-(0)711-2588-01
Fax +49-(0)711-2588-104

info@longus.de
www.longus.de